gantner
INSPIRED ACCESS

GRT7.2310

DE PRODUKTINFORMATION | EN PRODUCT INFORMATION

DE

Das GRT7.2310 enthält alle Teile, um einen vorhandenen GAT Return 6350 mit dem neuen Modell GTR7.2300 auszutauschen. Die Standsäule des GAT Return 6350 kann weiterverwendet werden. Nur das Frontteil mit der Elektronikeinheit und Display wird ersetzt.

In dieser Anleitung werden die notwendigen Schritte beschrieben, um das Gerät auszutauschen und die elektrischen Anschlüsse herzustellen. Die weitere Bedienung und Konfiguration des GRT7 ist in einem eigenen Handbuch beschrieben.

GAT Return 6350

GRT7.2310

EN

The GRT7.2310 contains all the components required to convert an existing GAT Return 6350 to the new GTR7.2300 model. The housing of the GAT Return 6350 can be reused. Only the front part with the electronic unit and display is replaced.

These instructions include the steps required to replace the unit and complete the electrical connections. The further operation and configuration of the GRT7 is described in a separate manual.

Sicherheitshinweise

- Zur Installation, Konfiguration und Inbetriebnahme sind unbedingt die Informationen in der Installationsanleitung des Gerätes zu beachten.
- Die Installation und Wartung dieses Gerätes darf nur durch geschultes, fachkundiges Personal erfolgen.
- Die geltenden Sicherheits- und Unfallverhütungsvorschriften sind zu beachten.
- Schutzeinrichtungen dürfen nicht entfernt werden.
- Beachten Sie die in der Installationsanleitung angegebenen technischen Daten des Gerätes.
- Vor der Installation, Montage oder Demontage muss das Gerät von der Stromversorgung getrennt werden.

Safety instructions

- The information in the device installation manual must be observed for installation, configuration, and commissioning.
- This device may only be installed and maintained by trained, qualified personnel.
- All applicable safety and accident prevention regulations must be observed.
- Safety devices must not be removed.
- Please observe the technical data of the device specified in the installation manual.
- The device must be disconnected from the power supply prior to installation, assembly or dismantling.

Austauschvorgang

Schritt 1: Demontage GAT Return 6350

ACHTUNG! Stellen Sie sicher, dass der GAT Return 6350 spannungsfrei geschaltet ist, bevor Sie die Demontage durchführen.

1 .....Fronttür
2 .....mech. Schloss für Fronttür
3 .....Auffangbehälter für Datenträger
4 .....Steuereinheit
5 .....mechanisches Schloss für Steuereinheit
6 .....Motoreinheit mit Förderband
7 .....Halterung für Motoreinheit
8 .....Anschlusskabel
9 .....Anschlussklemmenblock

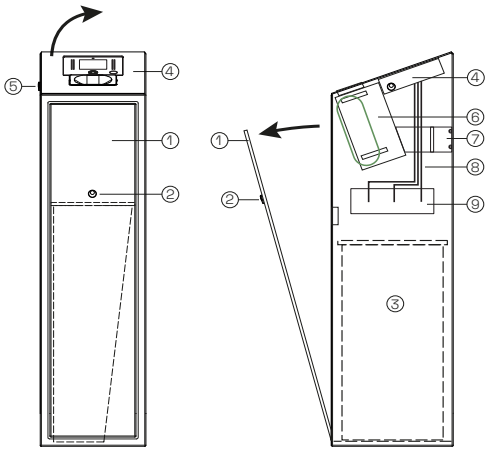

1. Öffnen Sie die Fronttür (1) des GAT Return 6350 mittels mechanischem Schlüssel, um den Zugang zu den eingebauten Komponenten zu ermöglichen.
2. Öffnen Sie die Steuereinheit mit Frontplatte (4). Dazu muss das Schloss (5) mittels mech. Schlüssel geöffnet und die Steuereinheit nach oben geklappt werden.

Replacement instructions

Step 1: Disassemble the GAT Return 6350

CAUTION! Ensure that the GAT Return 6350 is disconnected from the power supply before carrying out the disassembly.

1 ..... Front door
2 ..... Mech. lock for front door
3 ..... Collection box for data carriers
4 ..... Control unit
5 ..... Mechanical lock for control unit
6 ..... Motor unit with conveyor belt
7 ..... Holder for motor unit
8 ..... Connection cable
9 ..... Terminal block

1. Open the front door (1) of the GAT Return 6350 using the mechanical key to allow access to the installed components.
2. Open the control unit with front panel (4). To do this, unlock the lock (5) using the mech. key and swing the control unit upwards.

Copyright © 2025 Gantner

DE

Schritt 2: Kabel ausstecken

ACHTUNG! Stellen Sie sicher, dass der GAT Return 6350 spannungsfrei geschaltet ist, bevor Sie die Kabel ausstecken.

1 .....Steuereinheit mit Display
2 .....Anschlussklemmenblock
3 .....zur Steuereinheit
4 .....Erdungsanschluss
5 .....zum GAT Return 6350
6 .....Netzwerkanschluss
7 .....zum Spannungsversorgungsnetzteil

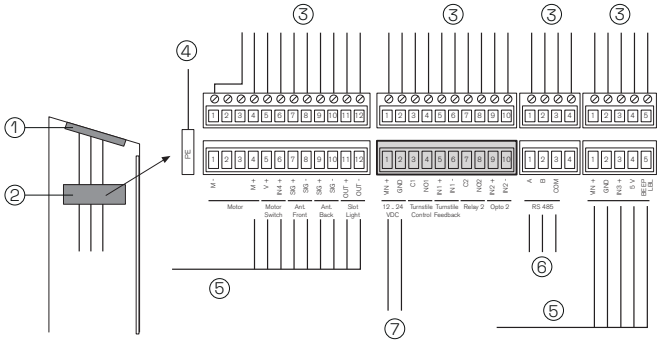

1. Stecken Sie alle Klemmen am Anschlussklemmenblock aus, ausgenommen der im Bild grau hinterlegten Klemmleiste mit dem Anschluss zur Versorgungsspannung (7).
2. Stecken Sie das PE Erdungskabel (4) an der Steuereinheit (1) aus, aber lassen Sie es am Anschlussklemmenblock (2) angeschlossen.
3. Nehmen Sie die Steuereinheit (1) nun komplett von der Standsäule ab.

EN

Step 2: Disconnect the cabling

CAUTION! Ensure that the GAT Return 6350 is disconnected from the power supply before disconnecting the cables.

1 ....Control unit with display
2 ...Terminal block
3 ...To control unit
4 ...Ground connection
5 ...To the GAT Return 6350
6 ...Network connection
7 ...To the power supply

1. Unplug all terminals on the terminal block except for the terminal block with the connection to the power supply (7), which is shown in gray in the figure.
2. Unplug the PE ground cable (4) from the control unit (1), but leave it connected to the terminal block (2).
3. Remove the control unit (1) completely from the housing.

Schritt 3: Steuereinheit und Motor ausbauen

1 .....Schraubbolzen für die Halterung der Motoreinheit (Halterung entfernt)
2 .....Erdungskabel PE von Anschlussklemmenblock
3 .....Anschlussklemmenblock
4 .....Spannungsversorgungsanschluss (von Netzteil)
5 .....Netzteil

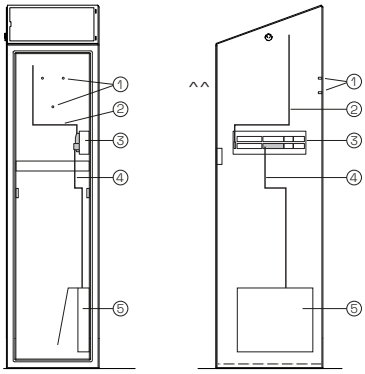

1. Nehmen Sie die Motoreinheit aus dem GAT Return 6350. Sie können diese aus der Halterung nach oben entnehmen.
2. Entfernen Sie die Halterung für die Motoreinheit durch Aufschrauben der 3 Muttern mit Unterlagscheiben (1).
3. Im Gehäuse des GAT Return 6350 bleibt nur noch das Netzteil (5), der Anschlussklemmenblock (3) sowie das Erdungskabel (1) und Versorgungskabel (4) übrig.

Step 3: Remove control unit and motor

1.....Stud bolt for the bracket of the motor unit (bracket removed)
2 .....Earth cable PE from terminal block
3 .....Terminal block
4 .....Voltage supply connection (from power supply)
5 ....Power supply

1. Remove the motor unit from the GAT Return 6350 by lifting it away from the holder upwards.
2. Remove the motor unit bracket by unscrewing the three nuts with washers (1).
3. Only the power supply (5), the terminal block (3), the ground cable (1), and supply cable (4) are to remain in the housing of the GAT Return 6350.

Schritt 4: GRT7.2310 Montageplatte

1 .....Halteschiene
2 .....Befestigungsschrauben für Halteschiene
3 .....Schließbolzen für mech. Schloss

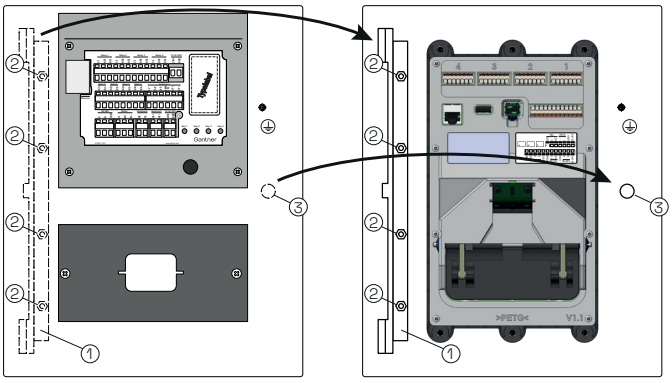

Step 4: GRT7.2310 mounting plate

1.....Retaining rail
2.....Mounting screws for retaining rail
3.....Locking bolt for mech. lock

DE

1. Schrauben Sie die Halteschiene (1) mit den 4 Muttern (inkl. Beilagscheiben) sowie den Schließbolzen (3) von der GAT Return 6350 Montageplatte ab.
2. Montieren Sie die Halteschiene mit den 4 Muttern + Beilagscheiben (2) auf die Montageplatte des GRT7.2310.
3. Schrauben Sie den Schließbolzen für das Schloss auf den Gewindebolzen (3).

Schritt 5: Kabelanschluss am GRT7.2310

ACHTUNG! Stellen Sie sicher, dass keine Spannung anliegt, bevor Sie die Kabel anschließen.

1 .....RJ45 Buchse für Netzwerk-Anschluss (LAN)
2 .....6-poliger Stecker GAT NET.Power Plug 7020
3 .....2-poliges Spannungskabel (Versorgung V+/V-)
4 .....Erdungsanschluss
5 .....Erdungskabel zu Anschlussklemmenblock

1. Schließen Sie das LAN Netzwerkkabel an der RJ45 Buchse (1) an.
2. Stecken Sie den mitgelieferten GAT NET.Power Plug 7020 in die 6-polige Buchse (2) ein.
3. Schließen Sie das PE Erdungskabel (5) vom Anschlussklemmenblock (siehe Schritt 2) an der Schraubverbindung (4) an der GRT7.2310 Montageplatte an. Benutzen Sie eine Flachsteckhülse oder einen Kabelschuh für eine sichere Verbindung.
4. Schließen Sie die Adern V+ und V- des mitgelieferten Spannungskabels an der im Bild gezeigten Stelle des GRT7.2310 an.
   - V+ auf V-IN
   - V- auf GND

Schritt 6: Kabelanschluss am Klemmblock

ACHTUNG! Stellen Sie sicher, dass keine Spannung anliegt, bevor Sie die Kabel anschließen.

1 .....Anschlussklemmenblock
2 .....PE Erdungskabel
3 .....2-poliges Spannungskabel (Versorgung V+/V-)
4 .....Klemmleiste

EN

1. Unscrew the retaining rail (1) via the four nuts (incl. washers) and the locking bolt (3) and remove from the GAT Return 6350 mounting plate.
2. Attach the retaining rail to the mounting plate of the GRT7.2310 using with the four nuts and washers (2).
3. Screw the locking bolt for the lock onto the threaded bolt (3).

Step 5: Connect the GRT7.2310 cabling

CAUTION! Ensure that no voltage is applied before connecting the cables.

1..... RJ45 socket for network connection (LAN)
2..... 6-pin plug GAT NET.Power Plug 7020
3..... 2-pole power cable (supply V+/V-)
4..... Ground connection
5..... Ground cable to terminal block

1. Connect the LAN network cable to the RJ45 socket (1).
2. Plug the supplied GAT NET.Power Plug 7020 into the 6-pin socket (2).
3. Connect the PE ground cable (5) from the terminal block (see step 2) to the screw connection (4) on the GRT7.2310 mounting plate. Use a flat plug sleeve or cable lug for a secure connection.
4. Connect the V+ and V- wires of the supplied voltage cable to the terminals of the GRT7.2310 as shown in the figure.
   - V+ to V-IN
   - V- to GND

Step 6: Cable connection at the terminal block

CAUTION! Ensure that no voltage is applied before connecting the cables.

1.....Terminal block
2.....PE ground cable
3.....2-pole power cable (supply V+/V-)
4.....Terminal block

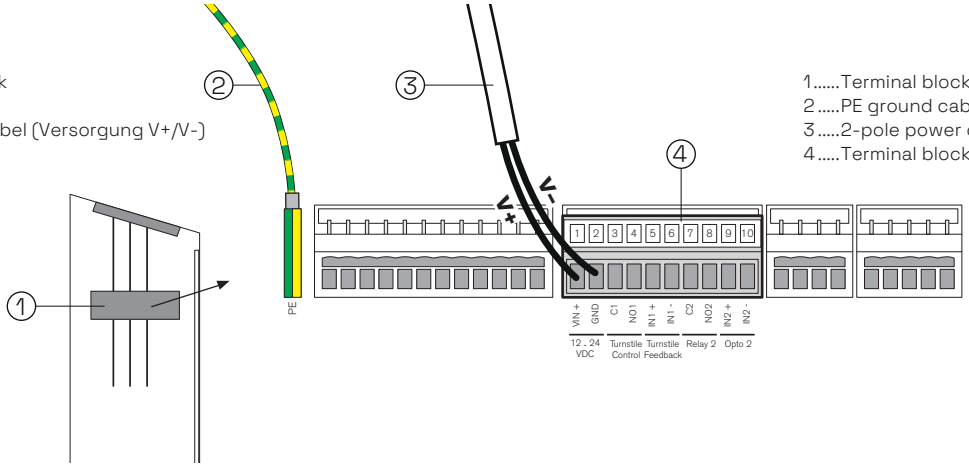

DE

1. Schrauben Sie die Halteschiene (1) mit den 4 Muttern (inkl. Beilagscheiben) sowie den Schließbolzen (3) von der GAT Return 6350 Montageplatte ab.
2. Montieren Sie die Halteschiene mit den 4 Muttern + Beilagscheiben (2) auf die Montageplatte des GRT7.2310.
3. Schrauben Sie den Schließbolzen für das Schloss auf den Gewindebolzen (3).

EN

1. Unscrew the retaining rail (1) via the four nuts (incl. washers) and the locking bolt (3) and remove from the GAT Return 6350 mounting plate.
2. Attach the retaining rail to the mounting plate of the GRT7.2310 using with the four nuts and washers (2).
3. Screw the locking bolt for the lock onto the threaded bolt (3).

Schritt 7: GRT7.2310 konfigurieren

Step 7: Configure the GRT7.2310

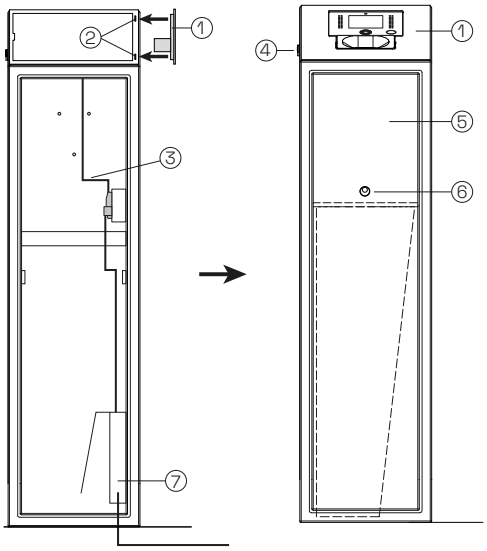

1 ...GRT7.2310 Steuereinheit mit Display
2...Schlitze für Halteschiene
3...Anschlusskabel
4...mech. Schloss für GRT7.2310 Steuereinheit
5...Fronttüre
6...mech. Schloss für Fronttüre

1 ....GRT7.2310 control unit with display
2....Slots for holding rail
3....Connection cable
4....Mech. lock for GRT7.2310 control unit
5....Front door
6....Mech. lock for front door

1. Halten Sie die GRT7.2310 Steuereinheit (1) senkrecht und setzen Sie sie auf die Standsäule auf. Führen Sie dazu die 2 Laschen der Halteschiene in die 2 Schlitze (2) auf der rechten Seite der Standsäule ein.
2. Klappen Sie die GRT7.2310 Steuereinheit nach links, so dass sie flach auf der Säule aufliegt.
3. Versperren Sie das Schloss (4) mittels mech. Schlüssel.
4. Überprüfen Sie, dass die Anschlusskabel (3) und das Erdungskabel auf der Rückseite der Standsäule verlaufen bzw. fixiert sind und den Einwurfschacht sowie die Sensoren des GRT7 nicht blockieren.
5. Schalten Sie die Versorgungsspannung (Netzspannung) ein. Das Netzkabel ist beim GAT Return 6350 am Nezteil (7) angeschlossen.
6. Öffnen Sie auf einem Computer im Netzwerk einen Webbrowser und melden Sie sich auf der Konfigurationsoberfläche des GRT7 an (siehe Handbuch GRT7).
7. Aktualisieren Sie die "G7 Return" App und die Firmware des GRT7, so dass diese auf dem aktuellsten Stand sind (falls notwendig, siehe Handbuch GRT7).
8. Kalibrieren Sie die Sensoren für die Füllstandsmessung in der Konfigurationsoberfläche des GRT7 (siehe Handbuch GRT7).

1. Hold the GRT7.2310 control unit (1) vertically and place it on the housing. To do this, insert the two tabs of the holding rail into the two slots (2) on the right side of the housing.
2. Swing the GRT7.2310 control unit to the left so that it sits level with the housing.
3. Lock the lock (4) using the mechanical key.
4. Check that the connection cables (3) and the ground cable run along or are fixed to the rear of the pedestal and do not block the insertion slot or the sensors of the GRT7.
5. Switch on the supply voltage (mains voltage). The power cord of the GAT Return 6350 connects to the power supply (7).
6. Open a web browser on a computer in the network and log in to the configuration interface of the GRT7 (see GRT7 manual).
7. Update the "G7 Return" app and the firmware of the GRT7 so that they are up to date (see GRT7 manual).
8. Calibrate the sensors for level measurement in the configuration interface of the GRT7 (see GRT7 manual).

Installations- und Bedienungsanleitung

Die für die Installation, Konfiguration und Bedienung der GRT7.2310 notwendigen Informationen und die CE Konformitätserklärung finden Sie auf der GANTNER Website unter folgendem Link / QR-Code:

https://www.gantner.com/de/qr_o9FqzuYxhn

Installation and operating instructions

Information necessary for installation, configuration and operation of the GRT7.2310 and the CE conformity declaration are downloadable from the GANTNER website via the following link / QR code:

https://www.gantner.com/en/qr_o9FqzuYxhn

DE

Zulassungen

Übersicht aller Zulassungen auf Gantner Webseite ersichtlich.

FCC INFORMATION (U.S.A.)
Dieses Produkt hat in Tests die Grenzwerte eingehalten, die in Abschnitt 15 der FCC Bestimmungen für digitale Geräte der Klasse A festgeschrieben sind. Diese Grenzwerte sehen einen ausreichenden Schutz vor störenden Abstrahlungen vor, wenn die Ausrüstung in einem Gewerbegebiet betrieben wird. Geräte dieser Art verwenden und erzeugen Funkfrequenzen und können diese auch ausstrahlen. Sie können daher, wenn sie nicht den Anweisungen entsprechend installiert und betrieben werden, Störungen des Rundfunkempfangs verursachen. Bei Verwendung der Ausrüstung in Wohngebieten können störende Abstrahlungen entstehen. In diesen Fall ist der Anwender dazu aufgefordert, diese Störungen eigenverantwortlich zu beseitigen.

FCC-Warnhinweis:
Jegliche Änderungen oder Modifikationen, die nicht ausdrücklich von der für die Übereinstimmung verantwortlichen Stelle zugelassen sind, können die Berechtigung des Anwenders zum Betrieb des Gerätes erlöschen lassen.

FCC ID: NC4-GEA2240257A

Dieses Gerät erfüllt Teil 15 der FCC-Regularien. Der Betrieb unterliegt den folgenden beiden Voraussetzungen: (1) Dieses Gerät darf keine Störungen verursachen, und (2) dieses Gerät muss jegliche empfangenen Störungen hinnehmen, einschließlich Störungen, die zu unbeabsichtigtem Betrieb führen können.

IC INFORMATION (Kanada)
Dieses Gerät erfüllt die lizenzfreien RSS(s) von Industry Canada. Der Betrieb unterliegt den folgenden zwei Bedingungen:
(1) Dieses Gerät darf keine Störungen verursachen; und
(2) Dieses Gerät muss alle Störungen akzeptieren, einschließlich solcher, die einen unerwünschten Betrieb des Gerätes verursachen können.

Ces présent appareils sont conformes aux CNR d'Industrie Canada applicables aux appareils radio exempts de licence. L'exploitation est autorisée aux deux conditions suivantes :
1. L'appareil ne doit pas produire de brouillage;
2. L'appareil doit accepter tout brouillage radioélectrique subi, même si le brouillage est susceptible d'en compromettre le fonctionnement.

Informationen des Geräts:
Informations sur l'appareil:

IC: 11873A-2240257A

Dieses Produkt ist in Übereinstimmung mit den folgenden EG-Richtlinien, einschließlich aller zutreffenden Ergänzungen:
- 2014/53/EU (Funkanlagen RED)

Dieses Produkt ist in Übereinstimmung mit den folgenden EG-Richtlinien, einschließlich aller zutreffenden Ergänzungen:
- 2011/65/EU (RoHS)

Das WEEE-Symbol auf einem Gantner Produkt oder dessen Verpackung weist darauf hin, dass das Produkt nicht mit dem normalen Hausmüll entsorgt werden darf. Sie müssen das so gekennzeichnete Altgerät an entsprechende Sammelstellen zum Recycling elektrischer und elektronischer Geräte übergeben. Das Recycling von Materialien hilft bei der Schonung natürlicher Ressourcen und gewährleistet eine für die menschliche Gesundheit und Umwelt sichere Art der Wiederverwertung. Weitere Informationen zum Recycling eines mit dem WEEE-Symbol gekennzeichneten Geräts erhalten Sie bei Ihrer Stadtverwaltung oder Ihrem Entsorgungsbetrieb.

EN

Certification

An overview of all certifications is available on the Gantner website.

FCC INFORMATION (U.S.A.)
This equipment has been tested and found to comply with the limits for a Class A digital device, pursuant to part 15 of the FCC Rules. These limits are designed to provide reasonable protection against harmful interference when the equipment is operated in a commercial environment. This equipment generates, uses, and can radiate radio frequency energy and, if not installed and used in accordance with the instruction manual, may cause harmful interference to radio communications. Operation of this equipment in a residential area is likely to cause harmful interference in which case the user will be required to correct the interference at his own expense.

FCC Warning Statement:
[Any] changes or modifications not expressly approved by the party responsible for compliance could void the user's authority to operate the equipment.

FCC ID: NC4-GEA2240257A

This device complies with Part 15 of the FCC Rules. Operation is subject to the following two conditions: (1) This device must not cause harmful interference, and (2) this device must accept any interference received, including interference that may cause undesired operation.

IC INFORMATION (Canada)
This device complies with Industry Canada's licence-exempt RSSs. Operation is subject to the following two conditions:
(1) This device may not cause interference; and
(2) This device must accept any interference, including interference that may cause undesired operation of the device.

Ces présent appareils sont conformes aux CNR d'Industrie Canada applicables aux appareils radio exempts de licence. L'exploitation est autorisée aux deux conditions suivantes :
1. L'appareil ne doit pas produire de brouillage;
2. L'appareil doit accepter tout brouillage radioélectrique subi, même si le brouillage est susceptible d'en compromettre le fonctionnement.

Information about the device:
Informations sur l'appareil:

IC: 11873A-2240257A

This product is in conformity with the following EC directives, including all applicable amendments:
- 2014/53/EU (Radio Equipment Directive)

This product is in conformity with the following EC directives, including all applicable amendments:
- 2011/65/EU (RoHS)

The WEEE symbol on Gantner products and their packaging indicates that the corresponding material must not be disposed of with normal household waste. Instead, such marked waste equipment must be disposed of by a designated electronic waste recycling facility. Separating and recycling this waste equipment at the time of disposal will help to conserve natural resources and ensure that it is recycled in a manner that protects human health and the environment. For more information on recycling an item marked with the WEEE symbol, please contact your local city office or your household waste disposal operation.