gantner

INSPIRED ACCESS

GT7m.1200

DE PRODUKTINFORMATION | EN PRODUCT INFORMATION

DE

Das GT7 Lite ist ein kompaktes RFID- und NFC-Terminal, das für vielseitige Anwendungen in Fitnesscentern, Freizeitparks, Unternehmensumgebungen und Bildungseinrichtungen entwickelt wurde. Je nach installierter App kann es als Zutrittskontrollterminal (für Türen und Drehkreuze), als Informationskiosk (zur Anzeige von Besucherdaten) oder als universelle Lese-/Schreibstation für RFID Datenträger fungieren.

Das Tischgehäuse GT7m.1200 (Art.-Nr. 1116958) ist ein Zubehörteil, das für alle GT7 Lite-Varianten geeignet ist und es Ihnen ermöglicht, das Terminal auf einer ebenen Fläche wie einer Tischplatte oder einer Bezahltheke aufzustellen.

Diese Anleitung beschreibt, wie Sie das GT7 Lite Terminal am GT7m.1200 befestigen.

HINWEIS! GT7m.1200 beinhaltet das GT7 Lite nicht

NOTE! GT7m.1200 does not include the GT7 Lite

EN

The GT7 Lite is a compact RFID and NFC terminal designed for multifunctional use in leisure, corporate, and educational settings. Depending on the installed app, it can serve as an access control terminal (for doors and turnstiles), an information kiosk (displaying visitor details), or a universal read/write station.

The GT7m.1200 desktop holder (Part No. 1116958) is an accessory suitable for all GT7 Lite variants and allows you to place the terminal on a flat surface such as a desktop or payment counter.

This instruction sheet describes how to attach the GT7 Lite terminal to the GT7m.1200.

Typische Anwendung

1. GT7m.1200 mit GT7 Lite
2. RFID-Ausweis

Typical application

1. GT7m.1200 with GT7 Lite
2. RFID credential

Gerätemerkmale und Abmessungen

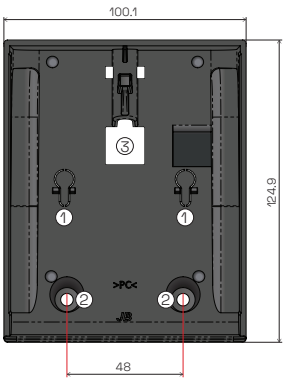

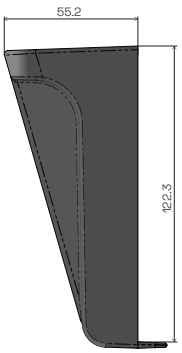

1. Befestigungslöcher für Tischplatte
2. Befestigungslöcher für GT7 Lite
3. Kabelzuführung

Maße in mm

Device features and dimensions

1. Mounting holes for desktop
2. Securing holes for GT7 Lite
3. Cable entry

Measurements in mm

SALTO WECOSYSTEM

Copyright © 2026 Gantner

DE

Montage

- Die Installation und Wartung dieses Gerätes darf nur durch geschultes, fachkundiges Personal erfolgen.
- Die geltenden Sicherheits- und Unfallverhütungsvorschriften sind zu beachten.
- Schutzeinrichtungen dürfen nicht entfernt werden.
- Beachten Sie die in der Installationsanleitung angegebenen technischen Daten des Gerätes.
- Vor der Installation, Montage oder Demontage muss das Gerät von der Stromversorgung getrennt werden.

HINWEIS!

- Der GT7m.1200 ist für die Montage auf einer ebenen, horizontalen Fläche vorgesehen.
- Montieren Sie das GT7m.1200 nicht an Orten, an denen es direktem Sonnenlicht ausgesetzt ist. Andernfalls kann eine Einschränkung der Lesbarkeit des Displays auftreten.
- Es gibt zwei Optionen für die Kabelzuführung in den GT7m.1200. Details finden Sie unten.
- Alle Maße sind in Millimetern angegeben.

Kabelzuführung

Die Zuführung der Kabel kann an der Rückseite des GT7m.1200 Desktop Holders (**Option 1**) oder von unten durch die Tischplatte (**Option 2**) erfolgen.

①

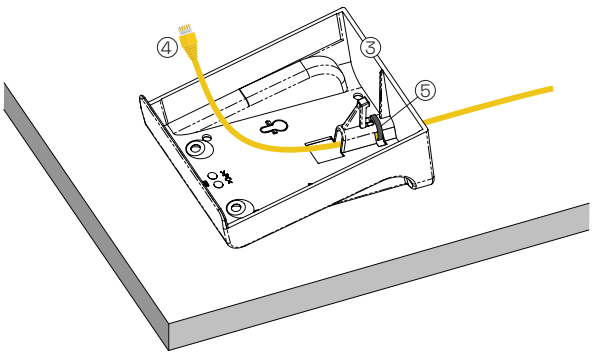

1 ..... **Option 1**: Kabelzuführung auf Rückseite
2 ..... **Option 2**: Kabelzuführung unten
3 ..... GT7m.1200
4 ..... Ethernet-Kabel
5 ..... Kabelbinder

Option 1 - Anleitung für die Kabelzuführung über die Rückseite:

1. Führen Sie die Kabel durch diese Ausnehmung.
2. Fixieren Sie die Kabel mit dem mitgelieferten Kabelbinder am Kabelbeinderhalter (5). Dieser kann ein einem der zwei Bohrungen von unten befestigt werden.

Option 2 - Anleitung für die Kabelzuführung durch die Tischplatte:

1. Bohren Sie an der Stelle, an der der GT7m.1200 stehen soll, ein Loch für die Verbindungskabel in die Tischplatte. Siehe Seite 3 für die Maße.
2. Führen Sie die Kabel von unterhalb der Tischplatte durch das Loch in das Gehäuse des GT7m.1200. Für diese Option ist kein Kabelbinder erforderlich.

EN

Installation

- This device may only be installed and maintained by trained, qualified personnel.
- All applicable safety and accident prevention regulations must be observed.
- Safety devices must not be removed.
- Please observe the technical data of the device specified in the installation manual.
- The device must be disconnected from the power supply prior to installation, assembly or dismantling.

NOTE!

- The GT7m.1200 with GT7 Lite terminal are designed to be attached to a flat, horizontal surface via two screws.
- Do not install the GT7m.1200 in areas where it is exposed to direct sunlight. Otherwise, the readability of the display may be impaired.
- There are two options for cable entry into the GT7m.1200. See below for details.
- All measurements are in millimeters.

Cable entry

The cable entry can be completed via the rear side of the GT7m.1200 Desktop Holder (**Option 1**) or from below through the desktop (**Option 2**).

②

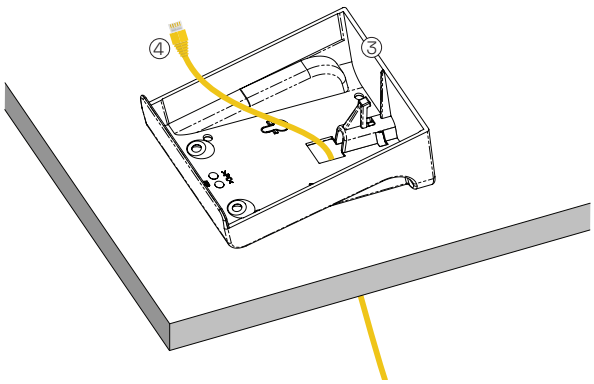

1 ..... **Option 1**: Cable entry via rear side
2 ..... **Option 2**: Cable entry from below
3 ..... GT7m.1200
4 ..... Ethernet cable
5 ..... Cable tie

Option 1 - Instructions for cable entry via the rear side:

1. Guide the cables through the opening of the cable entry.
2. Secure the cables to the cable tie holder (5) using the supplied cable tie. The cable tie holder can be pushed through one of the two holes from below.

Option 2 - Instructions for cable entry through the desktop:

1. Drill a hole in the desktop for the connection cables at the location where the GT7m.1200 is to stand. See page 3 for the measurements.
2. Guide the cables through the hole from beneath the desktop and into the GT7m.1200 housing. This option does not require a cable tie.

DE

Montage des GT7m.1200

Das Tischgehäuse kann entweder auf den Tisch gestellt werden oder mechanisch an den Tisch befestigt werden. Möchten Sie das Tischegehäuse am Tisch befestigen, führen sie die folgenden Schritte aus.

1. Entfernen Sie mit einem Schlitzschraubendreher vorsichtig die Kunststoffteile, die die beiden Befestigungslöcher abdecken (1).

EN

Mounting the GT7m.1200

The desktop holder can either be placed on the desktop or attached to it using screws. To attach the GT7m.1200 to the desktop, complete the following steps.

1. Using a flat-blade screwdriver, carefully remove the plastic parts covering the two mounting holes (1).

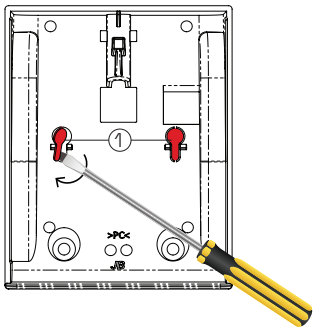

2. Markieren Sie die beiden Bohrlöcher auf der Tischplatte. Legen Sie dazu den GT7m.1200 an die Stelle, an der er auf der Tischplatte stehen soll, und zeichnen Sie die beiden Befestigungslöcher (2) nach. Wenn die Kabeleinführung von unterhalb der Tischplatte erfolgt, markieren Sie auch das Quadrat (3) für die Kabeleinführung. Die Abmessungen zur Mitte der Bohrlöcher sind unten angegeben.

2. Mark out the two drill holes on the desktop. To do so, place the GT7m.1200 in the location where it will sit on the desktop and trace around the two mounting holes (2). If cable entry is from below the desktop, also mark out the square (3) intended for cable entry. The measurements to the center of the drill holes are shown below.

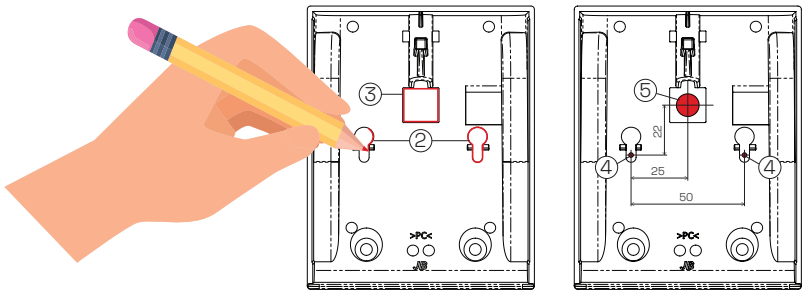

3. Bohren Sie zwei Löcher (4) für die Befestigungsschrauben an der markierten Stelle in die Tischplatte.
4. Bohren Sie bei Bedarf ein Loch (5) für die Kabeleinführung. Der Durchmesser hängt von den Verkabelungsanforderungen ab.
5. Schrauben Sie die Befestigungsschrauben in die Tischplatte, lassen Sie jedoch den Schraubenkopf einige Millimeter hervorstehen.
6. Führen Sie die Verkabelung entweder von unterhalb der Tischplatte oder von der Rückseite des Gehäuses in den GT7m.1200 ein (siehe „Kabeleinführung" auf Seite 2).

3. Drill two holes (4) for the mounting screws into the desktop in the marked location.
4. If required, drill one hole (5) for cable entry. The diameter varies depending on the cabling requirements.
5. Screw the mounting screws into the desk but leave the screw head protruding a few millimeters.
6. Feed the cabling into the GT7m.1200 either from below the desktop or from the rear of the housing (see "Cable entry" on page 2).

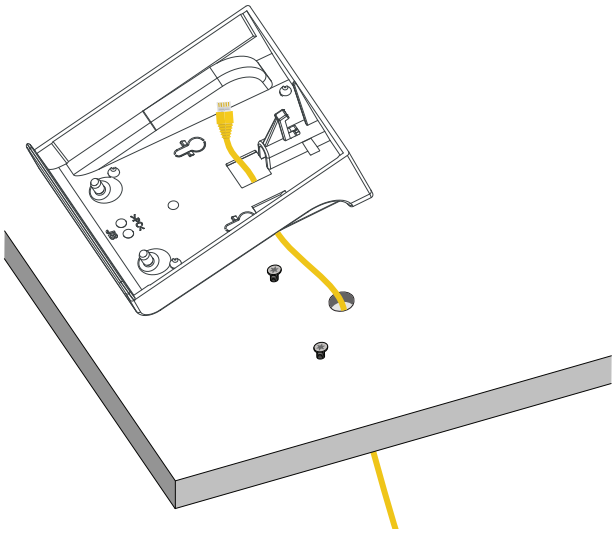

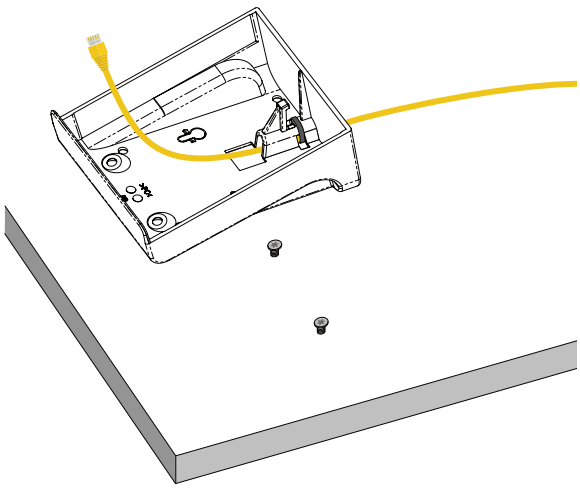

DE

Montage des GT7m.1200

7. Führen Sie die erforderlichen elektrischen Anschlüsse gemäß der Beschreibung im GT7 Lite Handbuch durch (siehe Download-Link unten).
8. Haken Sie den oberen Befestigungsteil (7) des GT7 Lite an den inneren Haken (8) des GT7m.1200 ein und schieben Sie das Terminal nach unten. Achten Sie dabei darauf, dass die Verkabelung nicht beschädigt wird.
9. Sichern Sie den GT7 Lite am GT7m.1200 mit den zwei Befestigungsschrauben (6), die mit dem GT7m.1200 mitgeliefert wurden.

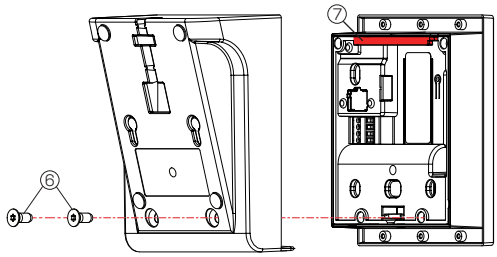

10. Führen Sie die Befestigungslöcher des GT7m.1200 auf die beiden Tischschrauben (9) und drücken Sie das Gehäuse nach vorne, um es zu befestigen. Achten Sie darauf, dass das Terminal fest am Tisch sitzt. Möglicherweise müssen Sie das GT7m.1200 erneut abnehmen, um die Befestigungsschrauben anzupassen.

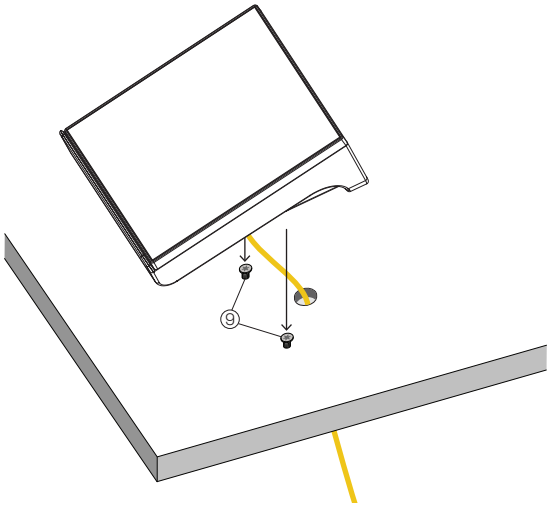

Installations- und Bedienungsanleitung

Die für die Installation, Konfiguration und Bedienung des GT7 Lite notwendigen Informationen und die CE Konformitätserklärung finden Sie auf der Gantner Website unter folgendem Link/QR-Code:

https://www.gantner.com/de/qr_u9gfp3s2Y6

Zulassungen

Das WEEE-Symbol auf einem Gantner Produkt oder dessen Verpackung weist darauf hin, dass das Produkt nicht mit dem normalen Hausmüll entsorgt werden darf. Sie müssen das so gekennzeichnete Altgerät an entsprechende Sammelstellen zum Recycling elektrischer und elektronischer Geräte übergeben. Das Recycling von Materialien hilft bei der Schonung natürlicher Ressourcen und gewährleistet eine für die menschliche Gesundheit und Umwelt sichere Art der Wiederverwertung. Weitere Informationen zum Recycling eines mit dem WEEE-Symbol gekennzeichneten Geräts erhalten Sie bei Ihrer Stadtverwaltung oder Ihrem Entsorgungsbetrieb.

EN

Mounting the GT7m.1200

7. Complete the required electrical connections as described in the GT7 Lite manual (see download link below).
8. Hook the upper mounting part (7) of the GT7 Lite onto the internal hook (8) of the GT7m.1200 and slide the terminal down. Ensure that the cabling is not damaged during this process.
9. Secure the GT7 Lite to the GT7m.1200 using the two fixing screws (6) supplied with the GT7m.1200.

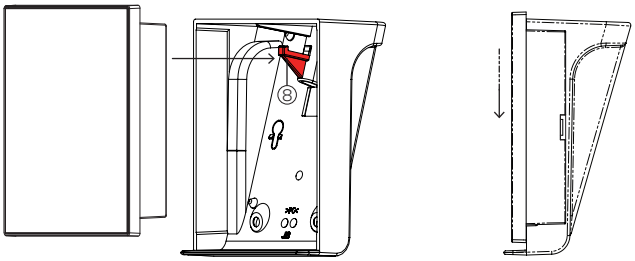

10. Guide the mounting holes of the GT7m.1200 onto the two desktop screws (9) and push forward to secure the housing. Ensure that the terminal is securely held to the desktop. It may be necessary to remove the GT7m.1200 again to adjust the mounting screws.

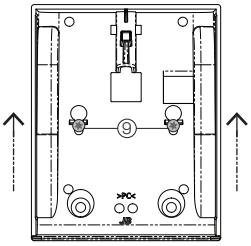

Installation and operating instructions

The information required for installation, configuration, and operation of the GT7 Lite, as well as the CE declaration of conformity, can be found on the Gantner website at the following link/QR code:

https://www.gantner.com/en/qr_u9gfp3s2Y6

Certification

The WEEE symbol on Gantner products and their packaging indicates that the corresponding material must not be disposed of with normal household waste. Instead, such marked waste equipment must be disposed of by a designated electronic waste recycling facility. Separating and recycling this waste equipment at the time of disposal will help to conserve natural resources and ensure that it is recycled in a manner that protects human health and the environment. For more information on recycling an item marked with the WEEE symbol, please contact your local city office or your household waste disposal operation.